INSERTI FILETTATI
CON CHIAVETTE DI ANCORAGGIO

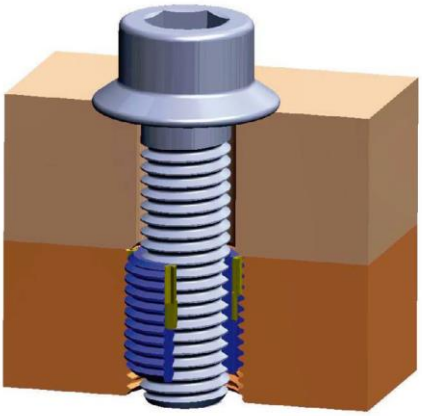

TECNIMETAL
Via degli Andreani, 9
40037 Sasso Marconi (BO)
Tel: 051 735744 - Fax: 051 735808
E-mail: info@tecnimetal-tm.com
www.tecnimetal-tm.com

Inserti filettati ad alta resistenza in Inox AISI303 1.4305, passivati secondo la AMS2700.

Come standard sono disponibili in misure metriche passo grosso, a richiesta metrici passi fini, UNC-UNF e altri materiali e/o trattamenti superficiali.

Sono in versione Free Running o Locking, la versione autobloccante ha un trattamento superficiale Dry-Lube.

Hanno 2 o 4 chiavette di ancoraggio che una volta posizionate rendono l'inserto meccanicamente bloccato contro lo svitamento da rotazione o vibrazioni. Vengono utilizzati per ottenere filettature ad elevata resistenza su differenti materiali, dalle leghe leggere agli acciai o per riparare filettature danneggiate.

Possono essere installati in modo semplice in quanto il filetto ospite è standard per cui non richiede l'utilizzo di maschi speciali, posso essere eventualmente rimossi e sostituiti.

Gli inserti sono forniti con le chiavette di ancoraggio già posizionate all'interno delle scanalature. Le chiavette pre-posizionate fanno si che avvitando l'inserto esso si posizioni automaticamente alla corretta profondità di istallazione.

INSTALLAZIONE

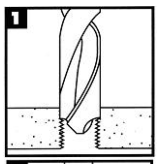

Forare con una punta standard e svasare a 82°-100° con uno svasatore standard

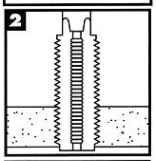

Maschiare con un maschio standard

Avvitare l'inserto a mano o con il suo attrezzo di posa (l'inserto va automaticamente a battuta alla corretta profondità di installazione)

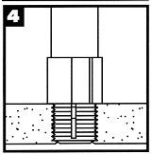

Tramite l'attrezzo di posa piantare nel materiale le chiavette di ancoraggio utilizzando un martello od una pressa

RIMOZIONE

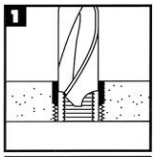

Forare con una punta standard per rimuovere il materiale che tiene in posizione le chiavette di ancoraggio (consultare le tabelle del catalogo per il diametro della punta)

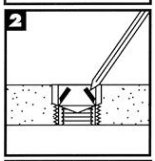

Flettere le chiavette all'interno e romperle

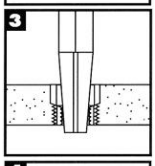

Svitare l'inserto con un attrezzo per l'estrazione

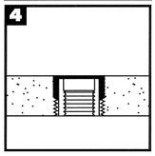

Avvitare un nuovo inserto esattamente uguale a quello rimosso e piantare le chiavette in corrispondenza delle impronte delle precedenti

MS/NAS

Materiale	***Inch Miniature***	***Inch Lightweight***	***Inch Heavy Duty***	***Inch Extra Heavy Duty***
303	MS51830	MS51830 - NAS1394	MS51831 - NAS1395	MS51832
A286	MS51830	MS51830 - NAS1394	MS51831 - NAS1395	MS51832
4140	MS51830	MS51830 - NAS1394	MS51831	MS51832
	Metric Miniature	***Metric Lightweight***	***Metric Heavy Duty***	
303				
A286	NA0147	NA0149	NA0151	
4140	NA0146	NA0148	NA0150	

ALCUNI ESEMPI DI CODIFICA

INSERTI METRICI SERIE MINIATURE

KNCML 2 x 0.4

SERIE BASE
SERIE MINIATURE
METRICI
FILETTO INTERNO LOCKING (se richiesto)
FILETTO INTERNO IN MILLIMETRI
PASSO FILETTO INTERNO IN MILLIMETRI

INSERTI METRICI SERIE LEGGERA E RINFORZATA

KNHML 8 x 1.25

SERIE BASE
SERIE RINFORZATA
METRICI
FILETTO INTERNO LOCKING (se richiesto)
FILETTO INTERNO IN MILLIMETRI
PASSO FILETTO INTERNO IN MILLIMETRI

INSERTI SERIE UN

KNHXHL 428 J

SERIE BASE
SERIE RINFORZATA
SERIE EXTRA RINFORZATA
FILETTO INTERNO LOCKING (se richiesto)
FILETTO INTERNO
in incrementi di 1/16” eccetto sotto ¼” numerati come segue
10 -> filetto #10
08 -> filetto #8
06 -> filetto #6
04 -> filetto #04
02 -> filetto #02
008 -> filetto #008
NUMERO INTERNO DI FILETTI PER POLLICE
FILETTO INTERNO MIL-S-8879

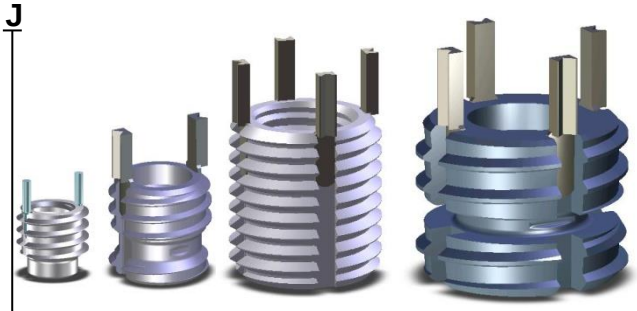

MATERIALE STANDARD: Inserto 303 CRES
Chiavette 302 CRES
INSERTI NON-LOCKING: Passivazione
INSERTI LOCKING: Trattamento DRY-LUBE come standard

VI SONO MOLTE OPZIONI DISPONIBILI, IN CASO DI DUBBI O DISCREPANZE FORNITECI IL CODICE DELL’INSERTO PRESENTE SUI DISEGNI O LE SPECIFICE IN VS. POSSESSO

A richiesta differenti materiali, trattamenti, inserti per applicazioni speciali, ecc

- Conformità MS/NAS
- Materiali semi-standard Inserto: A286, 4140
- Materiali speciali a richiesta Inserto: 304, 316, 17-4PH, Nitronic60, Inconel718, Acciaio
- Materiali chiavette: 302, 420(self broaching)
- Trattamenti: Silver Plate AMS2410
  Solo Silver Plate senza film Dry-Lube(opzione solo per inserti Lockig)
  Film Dry-Lube (opzione solo per inserti NON-Locking)
  Passivazione
  Cadmio
  Nickel
  Fosfatazione
- Inserti per utilizzi particolari: Inserti con chiavette self-broaching per materiali duri
  Inserti ciechi (senza foro passante)
  Inserti Flottanti
  Inserti Solidi

Inserti con Chiavette
Versione Industriale

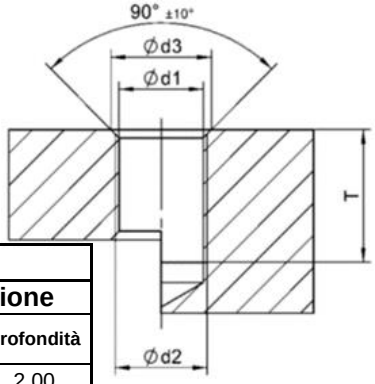

Serie Miniature

Codice	Dimensioni			Installazione					Rimozione	
	Interno Ød 6H	Esterno ØD	L ±0.25	d1 preforo		d3 Svasatura	Ø d2 6H	T Min.	Ø Foratura	Profondità
KNCM2.5x0.45_IN	M2.5x0.45	M4.5x0.75	3.8	3.9	+0.080 -0.025	4.6	M4.5x0.75	5.0	3.0	2.00
KNCM3x0.5_IN	M3x0.5	M5x0.8	4.25	4.4	+0.080 -0.025	5.1	M5x0.8	5.5	3.5	2.25
KNCM4x0.7_IN	M4x0.7	M6x0.75	5.25	5.5	+0.080 -0.025	6.1	M6x0.75	6.5	4.6	2.50

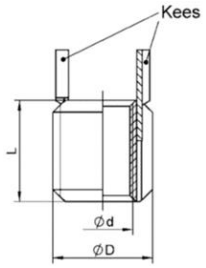

Serie Leggera

Codice	Dimensioni			Installazione					Rimozione	
	Interno Ød 6H	Esterno ØD	L ±0.30	d1 preforo		d3 Svasatura	Ø d2 6H	T Min.	Ø Foratura	Profondità
KNM5x0.8_IN	M5x0.8	M8x1.25	8	6.90	+0.100 -0.025	8.25	M8x1.25	9.5	5.5	4.00
KNM6x1_IN	M6x1.0	M10x1.25	10	10.25	+0.100 -0.025	10.25	M10x1.25	11.5	7.5	4.75
KNM8x1.25_IN	M8x1.25	M12x1.25	12	12.25	+0.100 -0.025	12.25	M12x1.25	13.5	9.5	4.75
KNM10x1.5_IN	M10x1.5	M14x1.5	14	14.25	+0.130 -0.025	14.25	M14x1.5	15.5	11.5	4.75
KNM12x1.75_IN	M12x1.75	M16x1.5	16	16.25	+0.130 -0.025	16.25	M16x1.5	17.5	13.5	4.75

Serie Rinforzata

Codice	Dimensioni			Installazione					Rimozione	
	Interno Ød 6H	Esterno ØD	L ±0.30	d1 preforo		d3 Svasatura	Ø d2 6H	T Min.	Ø Foratura	Profondità
KNHM4x0.7_IN	M4x0.7	M8x1.25	8	6.9	+0.100 -0.025	8.25	M8x1.25	9.5	5.5	4.00
KNHM5x0.8_IN	M5x0.8	M10x1.25	10	8.8	+0.100 -0.025	10.25	M10x1.25	11.5	7.5	4.75
KNHM6x1.0_IN	M6x1.0	M12x1.25	12	10.8	+0.100 -0.025	12.25	M12x1.25	13.5	9.5	4.75
KNHM8x1.25_IN	M8x1.25	M14x1.5	14	12.8	+0.100 -0.025	14.25	M14x1.5	15.5	11.5	4.75
KNHM10x1.5_IN	M10x1.5	M16x1.5	16	14.8	+0.130 -0.025	16.25	M16x1.5	17.5	13.5	4.75
KNHM12x1.75_IN	M12x1.75	M18x1.5	18	16.8	+0.130 -0.025	18.25	M18x1.5	19.5	15.5	4.75
KNHM14x2.0_IN	M14x2.0	M20X1.5	20	17.85	+0.130 -0.025	20.25	M20x1.5	22.5	17.50	4.75
KNHM16x2.0_IN	M16x2.0	M22x1.5	22	20.5	+0.130 -0.025	22.25	M22x1.5	24.5	17.75	4.75
KNHM20x2.5_IN	M20x2.5	M30x2.0	30	28	+0.130 -0.025	30.25	M30x2.0	34.5	25.75	6.35

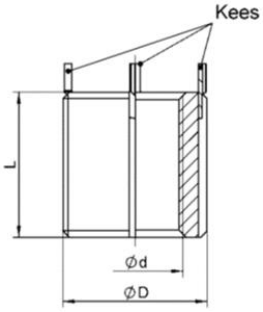

Numero Chiavette: 2 chiavette fino a M6, 4 chiavette da M8 a M12
Materiale standard: Inserti 303 CRES – Chiavette 302 CRES
Filetto interno: M 6H

ALTRE MISURE A RICHIESTA

Metrici Serie Miniature KNCM

Type "S"

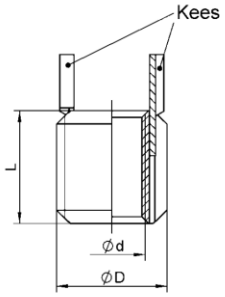

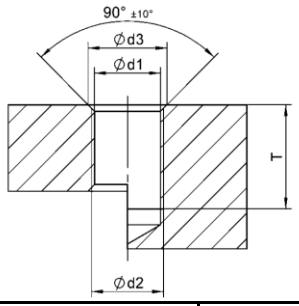

Type "L"
(KNCML)

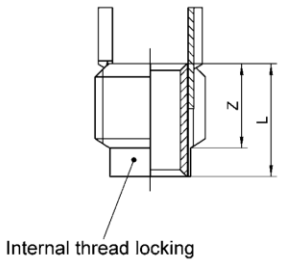

Codice		Dimensioni					Installazione						Rimozione	
Standard	Locking	Interno Ød 5H / 4H5H	Esterno ØD	Ancoraggio mm²	L ±0.25	Z	d1 preforo maschiatura		d3 Svasatura	Filetto Ø d2 6H	Filetto T Min.	Utensile Posa Cod.	Punta Ø	Punta Profondità
KNCM2x0.4		M2x0.4	M4x0.7	16.5	3		3.4	+0.080	4.1	M4x0.7	4.0	TKNCM2x0.40	2.8	2.00
	KNCML2x0.4			10.3		2.2		-0.025						
KNCM2.5x0.45		M2.5x0.45	M4.5x0.75	26.5	3.8		3.9	+0.080	4.6	M4.5x0.75	5.0	TKNCM2.5x0.45	3.0	2.00
	KNCML2.5x0.45			15.9		2.7		-0.025						
KNCM3x0.5		M3x0.5	M5x0.8	33.1	4.25		4.4	+0.080	5.1	M5x0.8	5.5	TKNCM3x0.50	3.5	2.25
	KNCML3x0.5			21.4		3.1		-0.025						
KNCM4x0.7		M4x0.7	M6x0.75	58.4	5.25		5.5	+0.080	6.1	M6x0.75	6.5	TKNCM4x0.70	4.6	2.50
	KNCML4x0.7			42.9		4.1		-0.025						

Numero Chiavette: 2 chiavette
Materiale standard: Inserti 303 CRES – Chiavette 302 CRES
Finitura standard: Non-Locking Passivati – Locking Dry-Lube
Filetto interno: può essere M 5H o MJ 4H5H

Metrici Serie Leggera - Lightweight KNM

Type "S"

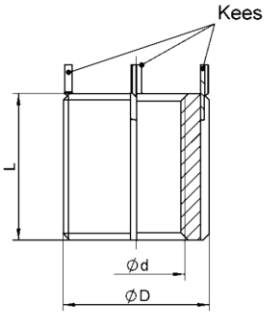

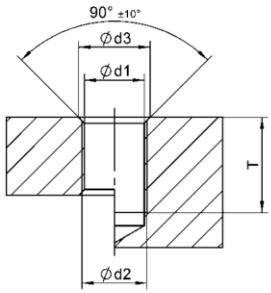

Type "L"

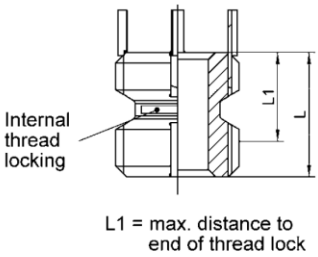

Codice		Dimensioni					Installazione						Rimozione	
Standard	Locking	Interno Ød 5H / 4H5H	Esterno ØD	Ancoraggio mm²	L ±0.30	L1	d1 preforo maschiatura		d3 Svasatura	Filetto Ø d2 6H	Filetto T Min.	Utensile Posa Cod.	Punta Ø	Punta Profondità
KNM5x0.8		M5x0.8	M8x1.25	104.9	8		6.90	+0.100	8.25	M8x1.25	9.5	TM-5	5.5	4.00
	KNML5x0.8			83.1		7.6		-0.025						
KNM5x0.5		M5x0.5	M8x1.25	104.9	8		6.90	+0.100	8.25	M8x1.25	9.5	TM-5	5.5	4.00
	KNML5x0.5			83.1		7.0		-0.025						
KNM6x1		M6x1.0	M10x1.25	177.7	10		8.8	+0.100	10.25	M10x1.25	11.5	TM-6	7.5	4.75
	KNML6x1			152.7		8.2		-0.025						
KNM6x0.75		M6x0.75	M10x1.25	177.7	10		8.8	+0.100	10.25	M10x1.25	11.5	TM-6	7.5	4.75
	KNML6x0.75			152.7		7.3		-0.025						
KNM8x1.25		M8x1.25	M12x1.25	266.7	12		10.8	+0.100	12.25	M12x1.25	13.5	TM-8	9.5	4.75
	KNML8x1.25			242.7		9.5		-0.025						
KNM8x1		M8x1	M12x1.25	266.7	12		10.8	+0.100	12.25	M12x1.25	13.5	TM-8	9.5	4.75
	KNML8x1			242.7		9.0		-0.025						
KNM10x1.5		M10x1.5	M14x1.5	341.6	14		12.8	+0.130	14.25	M14x1.5	15.5	TM-10	11.5	4.75
	KNML10x1.5			316.4		10.0		-0.025						
KNM10x1.25		M10x1.25	M14x1.5	341.6	14		12.8	+0.130	14.25	M14x1.5	15.5	TM-10	11.5	4.75
	KNML10x1.25			316.4		9.5		-0.025						
KNM12x1.75		M12x1.75	M16x1.5	470.2	16		14.75	+0.130	16.25	M16x1.5	17.5	TM-12	13.5	4.75
	KNML12x1.75			441.4		11.2		-0.025						
KNM12x1.25		M12x1.25	M16x1.5	470.2	16		14.75	+0.130	16.25	M16x1.5	17.5	TM-12	13.5	4.75
	KNML12x1.25			441.4		10.2		-0.025						

Numero Chiavette: 2 chiavette per M5-M6, 4 chiavette da M8 a M12
Materiale standard: Inserti 303 CRES – Chiavette 302 CRES
Finitura standard: Non-Locking Passivati – Locking Dry-Lube
Filetto interno: può essere M 5H o MJ 4H5H

Metrici Serie Rinforzata – Heavy Duty KNHM

Type "S"

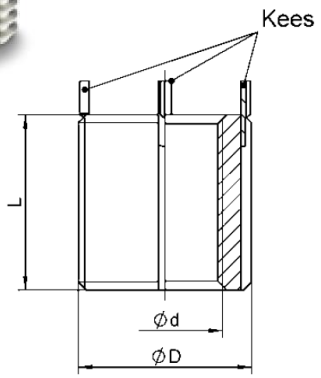

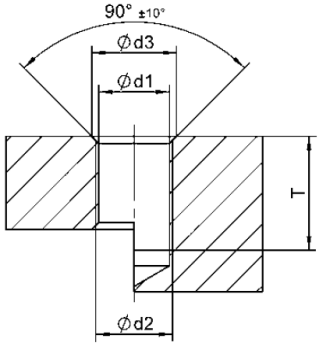

Type "L"

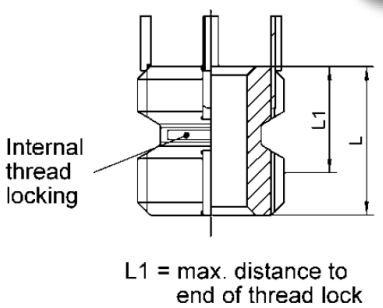

Codice		Dimensioni					Installazione						Rimozione	
Standard	Locking	Interno Ød 5H / 4H5H	Esterno ØD	Ancoraggio mm^2	L ±0.30	L1	d1 preforo maschiatura		d3 Svasatura	Filetto Ø d2 6H	Filetto T Min.	Utensile Posa Cod.	Punta Ø	Punta Profondità
KNHM4x0.7		M4x0.7	M8x1.25	104.9	8		6.9	+0.100	8.25	M8x1.25	9.5	**THM-4**	5.5	4.00
	KNHML4x0.7			83.1		8.0		-0.025						
KNHM5x0.8		M5x0.8	M10x1.25	177.1	10		8.8	+0.100	10.25	M10x1.25	11.5	**THM-5**	7.5	4.75
	KNHML5x0.8			152.7		8.7		-0.025						
KNHM6x1.0		M6x1.0	M12x1.25	266.7	12		10.8	+0.100	12.25	M12x1.25	13.5	**THM-6**	9.5	4.75
	KNHML6x1.0			242.5		9.5		-0.025						
KNHM8x1.25		M8x1.25	M14x1.5	341.6	14		12.8	+0.130	14.25	M14x1.5	15.5	**THM-8**	11.5	4.75
	KNHML8x1.25			316.4		10.0		-0.025						
KNHM8x1.0		M8x1.0	M14x1.5	341.6	14		12.8	+0.130	14.25	M14x1.5	15.5	**THM-8**	11.5	4.75
	KNHML8x1.0			316.4		10.0		-0.025						
KNHM10x1.5		M10x1.5	M16x1.5	470.2	16		14.8	+0.130	16.25	M16x1.5	17.5	**THM-10**	13.5	4.75
	KNHML10x1.5			441.4		10.0		-0.025						
KNHM10x1.25		M10x1.25	M16x1.5	470.2	16		14.8	+0.130	16.25	M16x1.5	17.5	**THM-10**	13.5	4.75
	KNHML10x1.25			441.4		10.0		-0.025						
KNHM12x1.75		M12x1.75	M18x1.5	608.5	18		16.8	+0.130	18.25	M18x1.5	19.5	**THM-12**	15.5	4.75
	KNHML12x1.75			561.8		10.7		-0.025						
KNHM12x1.25		M12x1.25	M18x1.5	608.5	18		16.8	+0.130	18.25	M18x1.5	19.5	**THM-12**	15.5	4.75
	KNHML12x1.25			561.8		10.7		-0.025						
KNHM14x2.0		M14x2.0	M20X1.5	770.5	20		18.75	+0.130	20.25	M20x1.5	22.5	**THM-14**	17.50	4.75
	KNHML14x2.0			724.4		12.4		-0.025						
KNHM14x1.5		M14x1.5	M20X1.5	770.5	20		18.75	+0.130	20.25	M20x1.5	22.5	**THM-14**	17.50	4.75
	KNHML14x1.5			724.4		12.4		-0.025						
KNHM16x2.0		M16x2.0	M22x1.5	896.8	22		20.50	+0.130	22.25	M22x1.5	24.5	**THM-16**	17.75	4.75
	KNHML16x2.0			855.2		12.4		-0.025						
KNHM16x1.5		M16x1.5	M22x1.5	896.8	22		20.50	+0.130	22.25	M22x1.5	24.5	**THM-16**	17.75	4.75
	KNHML16x1.5			855.2		12.4		-0.025						
KNHM18x1.5		M18x1.5	M24x1.5	1084.4	24		22.50	+0.130	24.25	M24x1.5	26.5	**THM-18**	19.75	4.75
	KNHML18x1.5			1051.5		16.8		-0.025						
KNHM20x2.5		M20x2.5	M30x2.0	1774.3	30		28.00	+0.130	30.25	M30x2.0	34.5	**THM-20**	25.75	6.35
	KNHML20x2.5			1736.4		17.5		-0.025						
KNHM20x1.5		M20x1.5	M30x2.0	1774.3	30		28.00	+0.130	30.25	M30x2.0	34.5	**THM-20**	25.75	6.35
	KNHML20x1.5			1736.4		17.5		-0.025						
KNHM22x1.5		M22x1.5	M32x2.0	2045.9	32		30.00	+0.130	32.25	M32x2.0	36.5	**THM-22**	27.75	6.35
	KNHML22x1.5			2014.7		18.3		-0.025						
KNHM24x3.0		M24x3.0	M33x2.0	2189.4	33		31.00	+0.130	33.25	M33x2.0	37.5	**THM-24**	28.75	6.35
	KNHML24x3.0			2161.9		19.0		-0.025						
KNHM24x2.0		M24x2.0	M33x2.0	2189.4	33		31.00	+0.130	33.25	M33x2.0	37.5	**THM-24**	28.75	6.35
	KNHML24x2.0			2161.9		19.0		-0.025						

Numero Chiavette: 2 chiavette per M4-M5-M6, 4 chiavette da M8 a M24
Materiale standard: Inserti 303 CRES – Chiavette 302 CRES
Finitura standard: Non-Locking Passivati – Locking Dry-Lube
Filetto interno: può essere M 5H o MJ 4H5H

UN Serie Miniature KNC

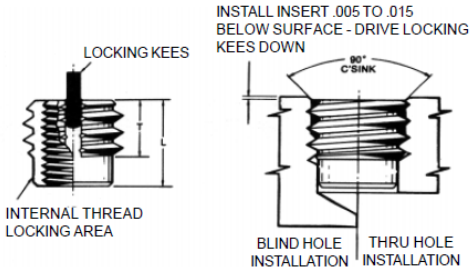

Codice		Dimensioni					Installazione						Rimozione	
Standard	Locking	Ø Filetto Interno	Ø Filetto Esterno	Ancoraggio	L	T	Ø preforo maschiatura		Ø Svasatura +.010 / -.000	Filetto Misura UNF-2B	Filetto Prof. Min.	Utensile Posa Cod.	Punta Ø	Punta Profondità
KNC0080J	NA	0-80 UNJF-3B	6-40 UNF-3A	.0132	.10	.085	.120	+.003 -.001	.140	6-40 UNF-3A	.130	TKNC008	#38 (.101)	1/16
KNCC0256J	KNCCL0256J	2-56 UNJC-3B	6-40 UNF-3A	.0132	.10	.085	.120	+.003 -.001	.140	6-40 UNF-3A	.130	TKNCCL02	#38 (.101)	1/16
KNCA0256J	KNCAL0256J	2-56 UNJC-3B	8-32 UNF-3A	.0157	.12	.090	.134	+.003 -.001	.166	8-32 UNC-2B	.140	TKNC02	#33 (.113)	1/16
KNCA0440J	KNCAL0440J	4-40 UNJC-3B	10-32 UNF-2A	.0302	.17	.125	.161	+.003 -.001	.194	10-32	.160	TKNC04	#29 (.136)	3/32
KNC0632J	KNCL0632J	6-32 UNJC-3B	12-28 UNF-2A	.0329	.17	.125	.187	+.003 -.001	.220	12-28	.160	TKNC06	#21 (.159)	3/32
KNCA0832J	KNCAL0832J	8-32 UNJC-3B	**1/4-28 UNF-2A	.0669	.22	.175	.228	+.003 -.001	.255	1/4-28	.210	TKNC08	#8 (.199)	1/8

Numero Chiavette: 2 chiavette
Materiale standard: Inserti 303 CRES – Chiavette 302 CRES
Finitura standard: Non-Locking Passivati – Locking Dry-Lube

UN Serie Leggera - Lightweight KN

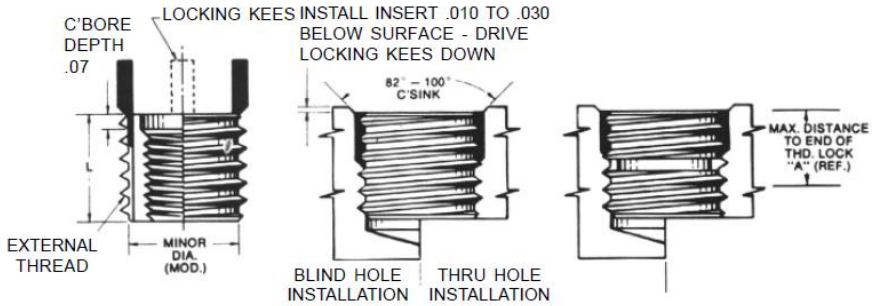

Codice		Dimensioni					Installazione						Rimozione	
Standard	Locking	Ø Filetto Interno 3B	Ø Filetto Esterno 2A	Ancoraggio	L	T	Ø preforo maschiatura		Ø Svasatura +.010 / -.000	Filetto Misura UNF-2B	Filetto Prof. Min.	Utensile Posa Cod.	Punta Ø	Punta Profondità
KN1024J		10-24	5/16-18	.1517	.31		.272		.323	5/16-18	.37	TD1024L	7/32	5/32
	KNL1024J			.0945		.31								
KN1032J		10-32		.1517								TD1032L		
	KNL1032J			.0945		.31								
KN420J		1/4-20	3/8-16	.2371	.37		.332		.385	3/8-16	.43	TD420L	9/32	3/16
	KNL420J			.1726		.36								
KN428J		1/4-28		.2371								TD428L		
	KNL428J			.1726		.33								
KN518J		5/16-18	7/16-14	.3049	.43		.397		.447	7/16-14	.50	TD518L	11/32	
	KNL518J			.2321		.37								
KN524J		5/16-24		.3049								TD524L		
	KNL524J			.2321		.34								
KN616J		3/8-16	1/2-13	.4299	.50		.453		.510	1/2-13	.56	TD616L	13/32	
	KNL616J			.3366		.40								
KN624J		3/8-24		.4299								TD624L		
	KNL624J			.3366		.36								
KN714J		7/16-14	9/16-12	.5665	.56		.516		.572	9/16-12	.62	TD714L	15/32	
	KNL714J			.4606		.45								
KN720J		7/16-20		.5665								TD720L		
	KNL720J			.4606		.41								
KN813J		1/2-13	5/8-11	.7175	.62		.578		.635	5/8-11	.68	TD813L	17/32	
	KNL813J			.5906		.47								
KN820J		1/2-20		.7175								TD820L		
	KNL820J			.5906		.42								

Numero Chiavette: 2 chiavette 10,1/4” - 4 chiavette da 5/16” a 1/2”
Materiale standard: Inserti 303 CRES – Chiavette 302 CRES
Finitura standard: Non-Locking Passivati – Locking Dry-Lube

UN Serie Rinforzata – Heavy Duty KNH

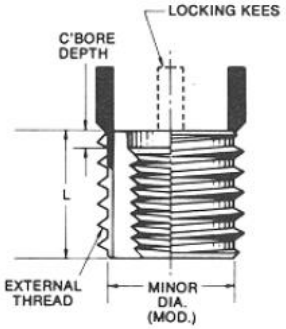

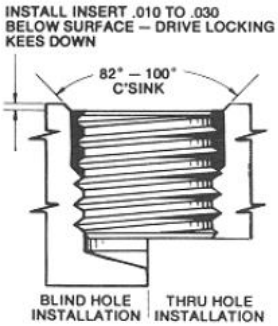

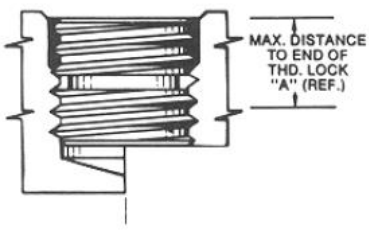

Codice		Dimensioni						Installazione					Rimozione	
Standard	Locking	Ø Filetto Interno 3B	Ø Filetto Esterno 2A	Ancoraggio	L	C Prof. foro	A	Ø preforo maschiatura	Ø Svasatura +.010 / -.000	Filetto Misura UNF-2B	Filetto Prof. Min.	Utensile Posa Cod.	Punta Ø	Punta Profondità
KNH0832J		8-32	5/16-18	.1517	.31	.40		.272	.323	5/16-18	.37	THD0832L	7/32	1/8
	KNHL0832J			.0945		.70	.29							
KNH1024J		10-24	3/8-16	.1901				.332	.385	3/8-16		THD1024L	9/32	
	KNHL1024J			.1156			.31							
KNH1032J		10-32		.1901								THD1032L		
	KNHL1032J			.1156			.31							
KNH420J		1/4-20	7/16-14	.2842	.37			.397	.447	7/16-14	.43	THD420L	11/32	3/16
	KNHL420J			.1970			.36							
KNH428J		1/4-28		.2842								THD428L		
	KNHL428J			.1970			.33							
KNH518J		5/16-18	1/2-13	.3588	.43			.453	.510	1/2-13	.50	THD518L	13/32	
	KNHL518J			.2608			.37							
KNH524J		5/16-24		.3588								THD524L		
	KNHL524J			.2608			.34							
KNH616J		3/8-16	9/16-12	.4975	.50			.516	.572	9/16-12	.56	THD616L	15/32	
	KNHL616J			.3843			.41							
KNH624J		3/8-24		.4975								THD624L		
	KNHL624J			.3843			.37							
KNH714J		7/16-14	5/8-11	.7172	.62	.10		.578	.635	5/8-11	.68	THD714L	17/32	
	KNHL714J			.5831			.45							
KNH720J		7/16-20		.7172								THD720L		
	KNHL720J			.5831			.42							
KNH813J		1/2-13	11/16-11 NS	.8884	.68			.641	.700	11/16-11 NS	.75	THD813L	19/32	
	KNHL813J			.7368			.47							
KNH820J		1/2-20		.8884								THD820L		
	KNHL820J			.7368			.42							
KNH912J		9/16-12	13/16-16	1.2493	.81			.766	.822	13/16-16 UN	.94	THD912L	23/32	
	KNHL912J			1.0247			.54							
KNH918J		9/16-18		1.2493								THD918L		
	KNHL918J			1.0247			.48							
KNH1011J		5/8-11	7/8-14	1.4866	.87			.828	.885	7/8-14 UNF	1.00	THD1011L	25/32	
	KNHL1011J			1.2415			.57							
KNH1018J		5/8-18		1.4866								THD1018L		
	KNHL1018J			1.2415			.49							
KNH1210J		3/4-10	1-1/8-12	2.4901	1.12			1.062	1.145	1-1/8-12 UNF	1.31	THD1210L	31/32	5/16
	KNHL1210J			2.4478	1.25		.75				1.44			
KNH1216J		3/4-16		2.4901	1.12						1.31	THD1216L		
	KNHL1216J			2.4478	1.25		.68				1.44			
KNH1409J		7/8-9	1-1/4-12	3.1370	1.25			1.187	1.270	1-1/4-12 UNF	1.44	THD1409L	1-3/32	
	KNHL1409J			3.0775	1.37		.77				1.56			
KNH1414J		7/8-14		3.1370	1.25						1.44	THD1414L		
	KNHL1414J			3.0775	1.37		.69				1.56			
KNH1608J		1-8	1-3/8-12	3.8381	1.37			1.312	1.395	1-3/8-12 UNF	1.56	THD1608L	1-7/32	
	KNHL1608J			3.7929	1.50		.86				1.68			
KNH1612J		1-12		3.8381	1.37						1.56	THD1612L		
	KNHL1612J			3.7929	1.50		.78				1.68			

Numero Chiavette: 2 chiavette 8,1/4" - 4 chiavette da 5/16" a 1"
Materiale standard: Inserti 303 CRES – Chiavette 302 CRES
Finitura standard: Non-Locking Passivati – Locking Dry-Lube

UN Serie Extra Rinforzata – Extra Heavy Duty KNH

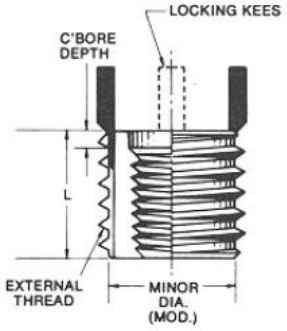

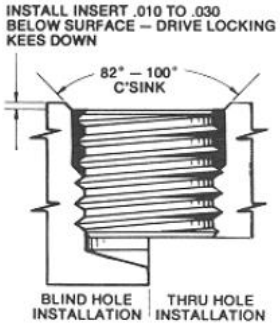

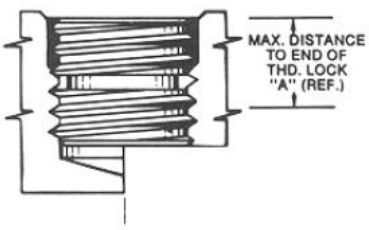

Codice		Dimensioni						Installazione					Rimozione	
Standard	Locking	Ø Filetto Interno 3B	Ø Filetto Esterno 2A	Ancoraggio	L	C Prof. foro	A	Ø preforo maschiatura	Ø Svasatura +.010 / -.000	Filetto Misura UNF-2B	Filetto Prof. Min.	Utensile Posa Cod.	Punta Ø	Punta Profondità
KNHXH1024J		10-24	7/16-14	.2299	.31	.70		.397	.447	7/16-14	.37		11/32	3/16
	KNHXHL1024J			.1403			.31							
KNHXH1032J		10-32		.2299										
	KNHXHL1032J			.1403			.31							
KNHXH420J		1/4-20	1/2-13	.2297	.37			.453	.510	1/2-13	.44		13/32	
	KNHXHL420J			.2005			.36							
KNHXH428J		1/4-28		.2297										
	KNHXHL428J			.2005			.33							
KNHXH518J		5/16-18	9/16-12	.4163	.43			.516	.572	9/16-12	.50		15/32	
	KNHXHL518J			.3029			.37							
KNHXH524J		5/16-24		.4163										
	KNHXHL524J			.3029			.34							
KNHXH616J		3/8-16	5/8-11	.5584	.50			.578	.635	5/8-11	.56		17/32	
	KNHXHL616J			.4243			.41							
KNHXH624J		3/8-24		.5584										
	KNHXHL624J			.4243			.37							
KNHXH714J		7/16-14	11/16-11 NS	.8000	.62	.10		.641	.700	11/16-11 NS	.68		19/32	
	KNHXHL714J			.6498			.45							
KNHXH20J		7/16-20		.8000										
	KNHXHL720J			.6498			.42							
KNHXH813J		1/2-13	13/16-16	1.0293	.68			.766	.822	13/16-16 UN	.75		23/32	
	KNHXHL813J			.8642			.47							
KNHXH820J		1/2-20		1.0293										
	KNHXHL820J			.8642			.42							
KNHXH912J		9/16-12	7/8-14	1.3761	.81			.828	.885	7/8-14 UNF	.94		25/32	
	KNHXHL912J			1.1131			.54							
KNHXH918J		9/16-18		1.3761										
	KNHXHL918J			1.1131			.48							
KNHXH1011J		5/8-11	1-12	1.6420	.87			.937	1.020	1-12	1.00		27/32	5/16
	KNHXHL1011J			1.2770			.59							
KNHXH1018J		5/8-18		1.6420										
	KNHXHL1018J			1.2770			.51							
KNHXH1210J		3/4-10	1-1/4-12	2.7966	1.12			1.187	1.270	1-1/4-12 UNF	1.31		1-7/32	
	KNHXHL1210J			2.5505	1.25		.64				1.44			
KNHXH1216J		3/4-16		2.7966	1.12						1.31			
	KNHXHL1216J			2.5505	1.25		.57				1.44			
KNHXH1409J		7/8-9	1-3/8-12	3.4652	1.25			1.312	1.395	1-3/8-12 UNF	1.44		1-7/32	
	KNHXHL1409J			3.2769	1.37		.71				1.56			
KNHXH1414J		7/8-14		3.4652	1.25						1.44			
	KNHXHL1414J			3.2769	1.37		.63				1.56			
KNH1608J		1-8	1-1/2-12	4.2374	1.37			1.437	1.520	1-1/2-12 UNF	1.56		1-11/32	
	KNHL1608J			4.2135	1.50		.86				1.68			
KNH1612J		1-12		4.2374	1.37						1.56			
	KNHL1612J			4.2135	1.50		.78				1.68			

Numero Chiavette: 2 chiavette 10,1/4" - 4 chiavette da 5/16" a 1"
Materiale standard: Inserti 303 CRES – Chiavette 302 CRES
Finitura standard: Non-Locking Passivati – Locking Dry-Lube

Serie Cieca – Blind End
KNCB- KNHB

Per applicazioni nelle quali è importante mantenere la vite isolata dai particolari presenti dall'altro lato, come ad esempio circuiti elettrici, e per evitare che durante la manutenzione polvere o corpi estranei possano arrivare ai particolari presenti dall'altro lato della filettatura

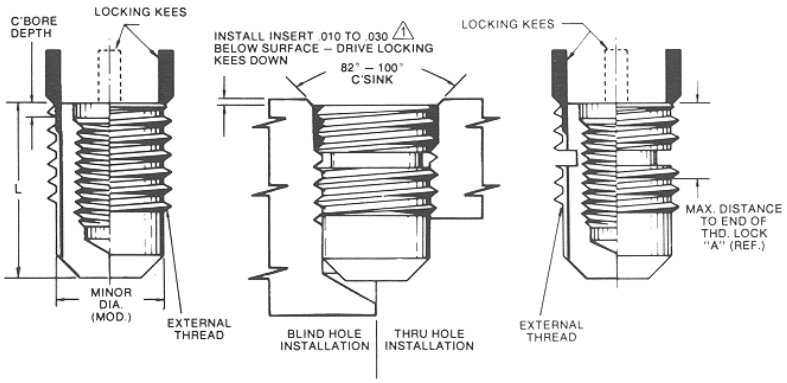

Serie Flottante Miniature e Rinforzata
Floating Miniature KNK / Heavy Duty Floating KNKD

Per compensare automaticamente leggeri disallineamenti

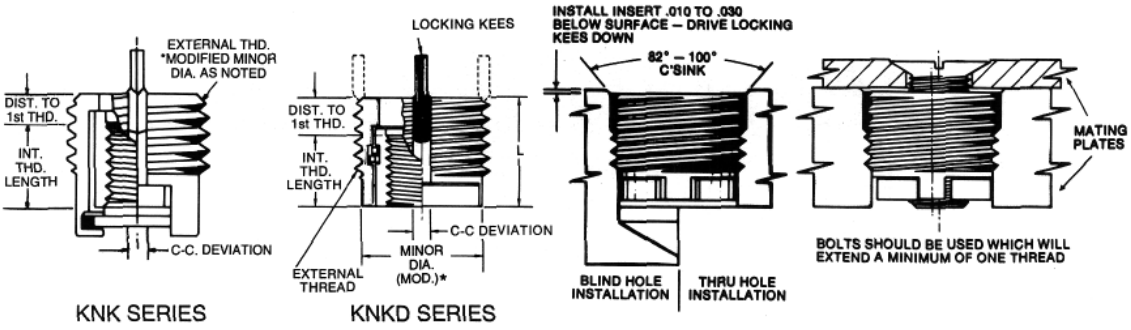

Inserti Solidi – Solid KN

Ideali per riposizionare fori o maschiature eseguiti nella posizione errata, per chiudere fori o salvare particolari costosi

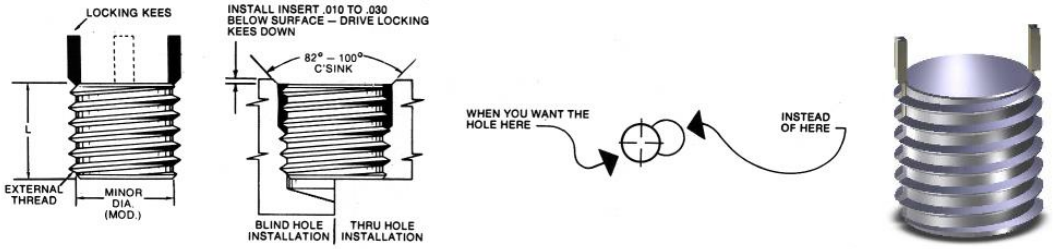

Inserti Alluminio

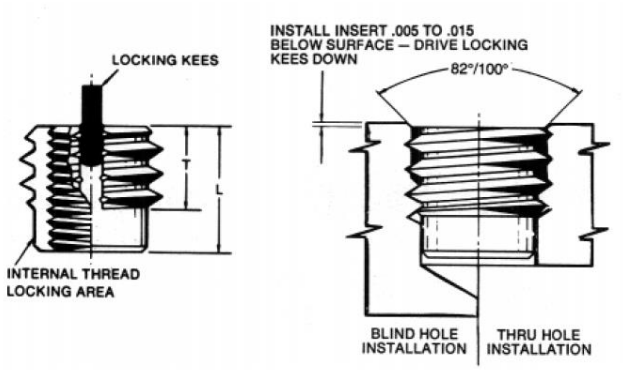
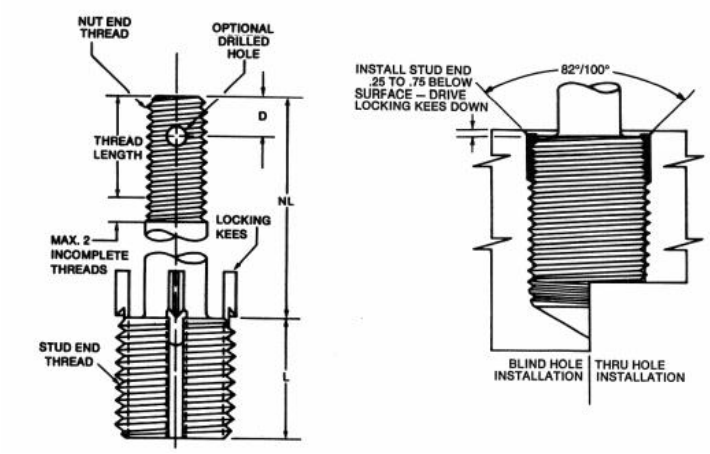
Prigionieri con chiavette